boreal
SAUNA

NOTICE DE MONTAGE

Marque : Boreal Sauna®
Gamme : Hammam Boreal

Notice d'assemblage du modèle :
- Pro Steam Quatuor - 194x134 - Aristech'® 4 places

mise à jour du 07 novembre 2018

Sommaire

*Vue détaillée du Hammam - **page 1***

*Paramètres électrique et dimension - **page 1***

*Conseils et avertissement - **pages 2***

*Spécifications - Vue détaillé du hammam - **page 2***

*Etapes d'installation - **pages 3***

Vue détaillée du hammam

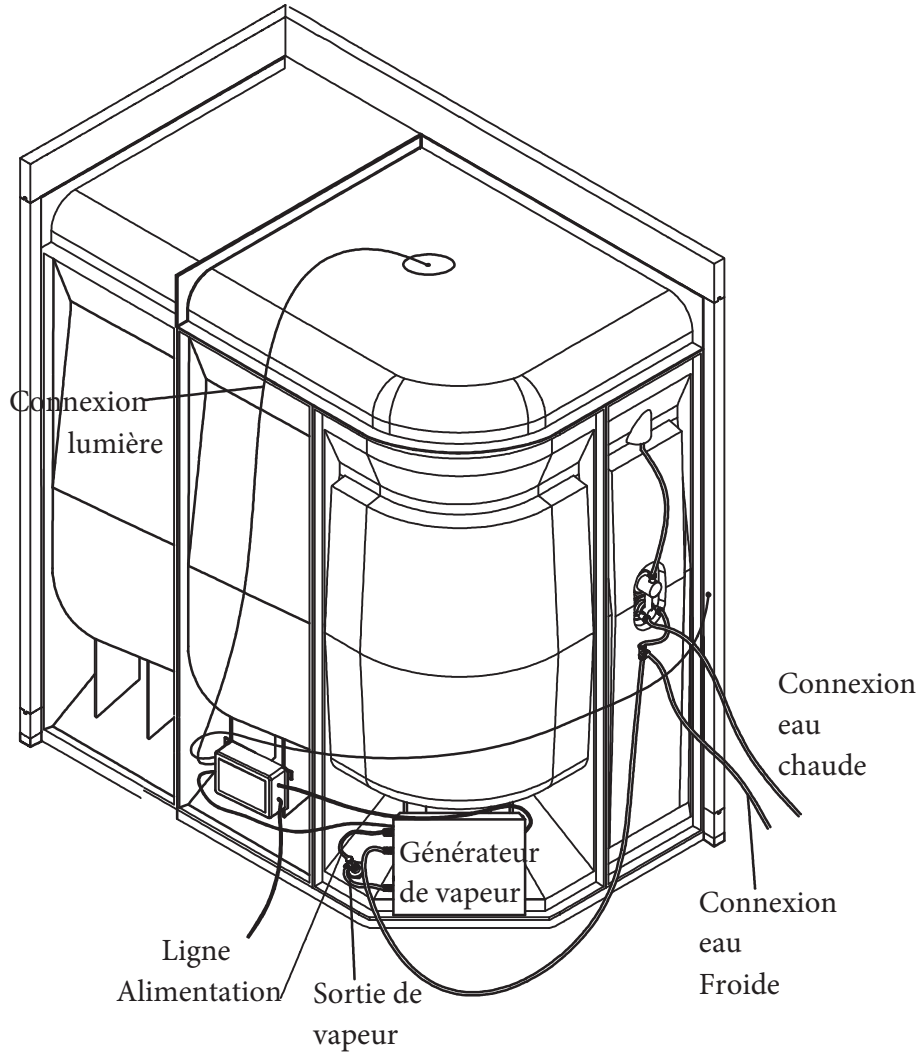

Paramètres électrique, dimension et note

- Tension électrique: AC 220V ± 10% 50Hz/60Hz 0、Puissance: 5000W
- Ligne dédiée : 25 ampères - câble 3 x 6 mm²
- Puissance du générateur de vapeur : 4500W
- Dimensions extérieures du hammam :1945 X 1345 X 2100mm.

Afin que vous puissiez profiter de la cabine de vapeur de manière sûre et efficace, veuillez lire le manuel d'instruction avant d'utiliser la vapeur.

Consignes de sécurité et d'utilisation

- Lisez attentivement ce manuel avant l' installation.
- La ligne électrique doit être dédiée à la cabine et avoir une section minimale de 6mm².
- L' installation d' un disjoncteur différentiel 30 mA 25a est obligatoire.
- Veuillez demander à un électricien professionnel pour l' installation du produit.
- N' utilisez pas ce produit après avoir ingéré alcool, stupéfiants, ou psychotropes.
- Les enfants de moins de 12 ans ne devront pas être laissés sans surveillance et ne devront pas jouer avec le mitigeur ni utiliser la fonction hammam.
- Ne jamais mettre en fonction la fonction hammam sans alimentation en eau.
- Afin d' éviter les brûlures, la température de l' eau ne doit pas être supérieure à 40 degrés Celsius.
- Pour le nettoyage du produit ne pas utiliser de nettoyants corrosifs puissants tels que l' acétone ou l' ammoniaque. Nettoyer à l' aide d' une éponge douce et d' eau savonneuse et essuyer avec un chiffon doux.
- Les femmes enceintes et les personnes ayant une hypertension, diabète, problèmes rénaux, d' épilepsie ou maladies cardiovasculaires ne sont pas autorisés à utiliser la fonction hammam sans l' autorisation écrite préalable de leur médecin traitant.

Spécifications

Tension	Fréquence	Pression de l'eau	Puissance / watt
AC220V -240V	50/60Hz	0.1-0.2Mpa	5kW

Vue détaillée du hammam

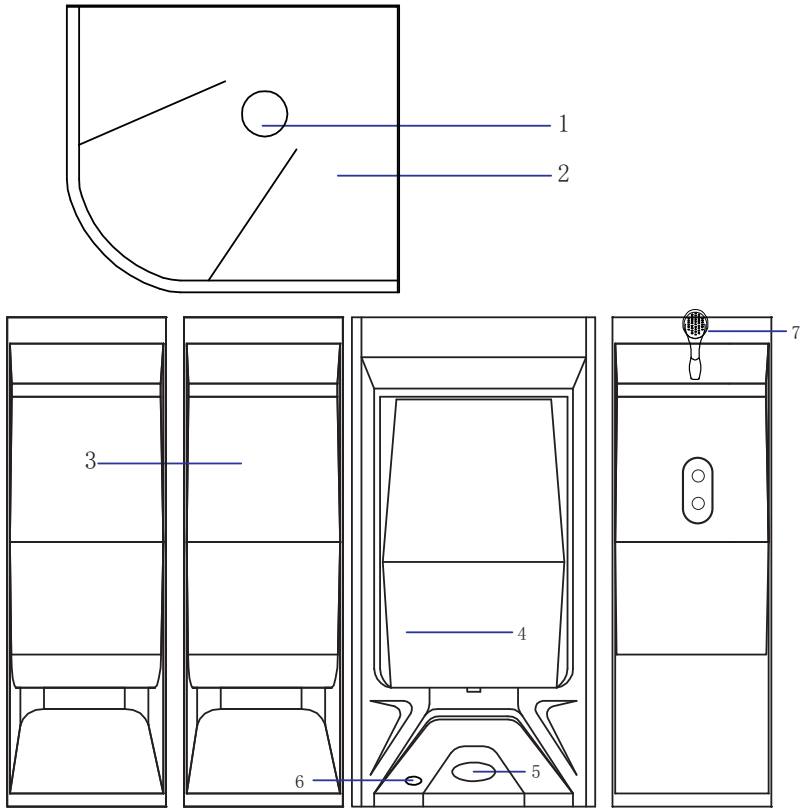

1. Lumière toit 2. panneau toit 3. 60CM banc
4. Panneau plat 5. haut parleur 6. Sortie de vapeur
7. Douche

Illustration de l'installation

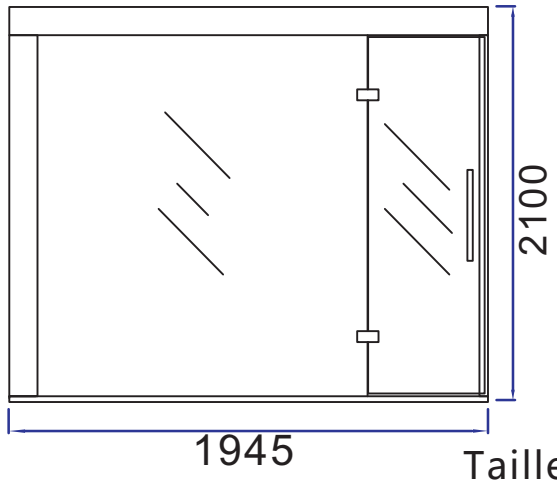

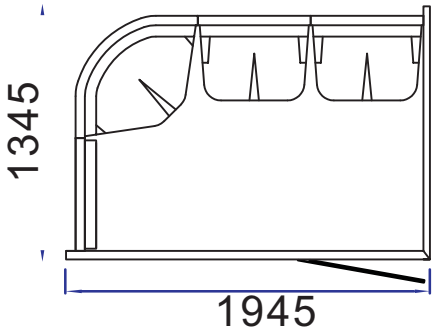

Taille:1345*1945*2100MM

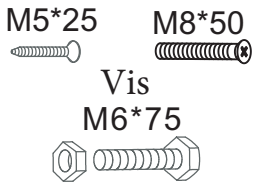

Installation instructions

1. L'eau et l'électricité doivent être installées par un technicien agréé.
2. La prise de courant doit être installée à un niveau supérieur du générateur de vapeur et être tenue à l'écart de l'eau. De préférence à plus de 1500 mm du sol.
3. Les tuyaux de drainage doivent être raccordés à l'évacuation.

Etapes d'installation

(ETAPE 1)

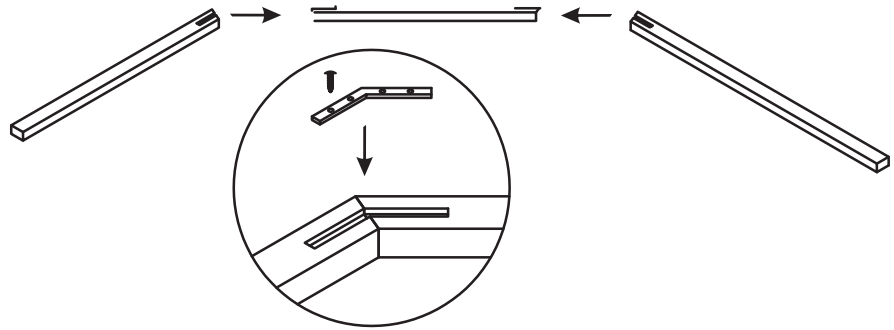

1. Poser le cadre porteur sur le sol à l'horizontale.

(ETAPE 2)

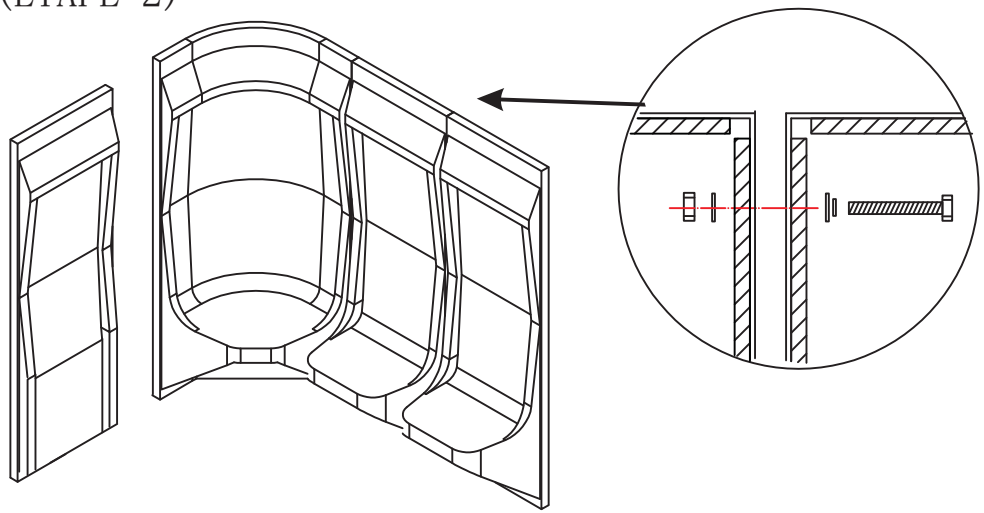

2. Assemblez verticalement les panneaux correspondants les uns aux autres : pour ce faire, les fixer à l'aide de vis M6*75 par l'arrière. Veuillez commencer par les panneaux d'angle.

(ETAPE 3)

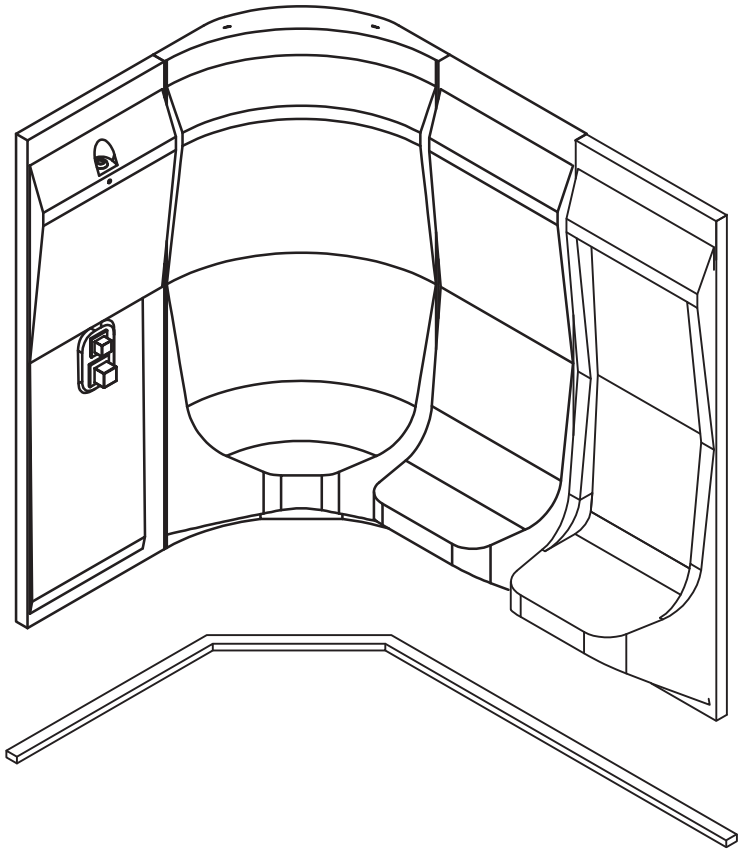

3. Soulevez la cabine sur le cadre de support inférieur et fixez-la avec des vis M5x25.

(ETAPE 4)

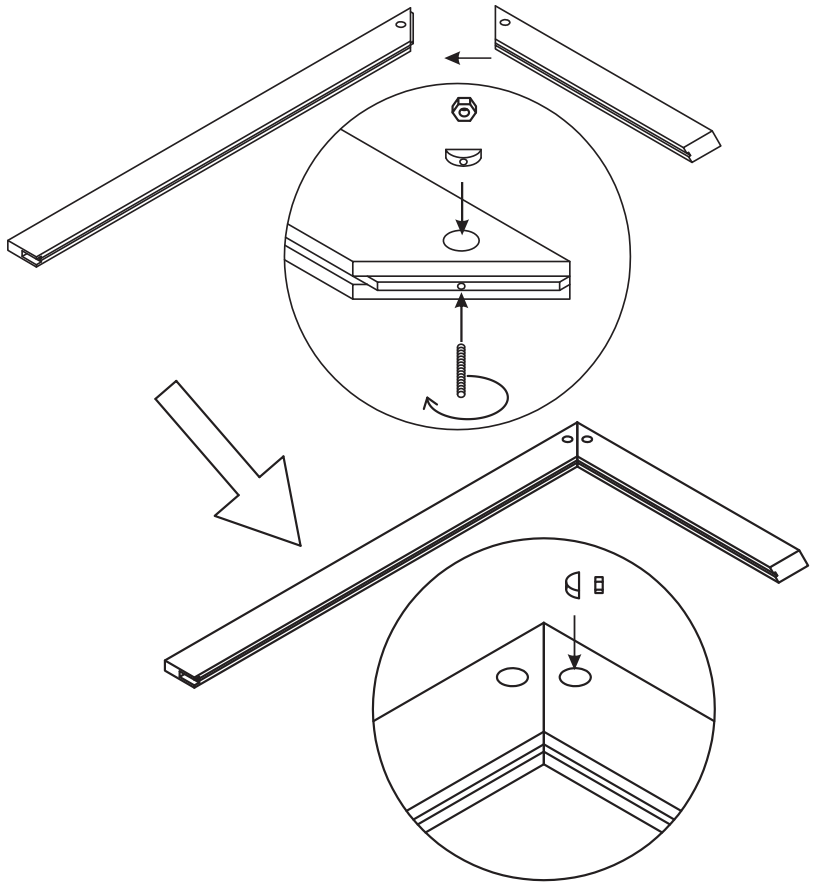

4.1 Poser le cadre de porte à plat sur le sol, selon la photo d'installation, mettre l'écrou et la bague dans le trou de montage, puis fixer l'écrou avec la vis.

4.2 Insérez la vis dans le cadre de la porte, tournez à l'horizontale.

Côte à côte vertical à 90 degrés, installez l'anneau et l'écrou, mais n'avez pas besoin de les serrer à fond.

(ETAPE 5)

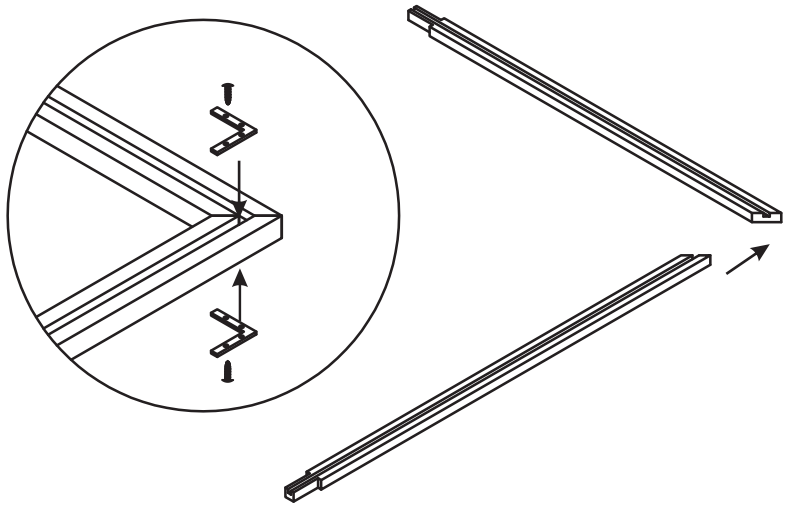

5. Tournez le bas du cadre de la porte à un angle de 90 degrés, utilisez l'équerre d'angle pour les bloquer dans le joint de rainure (Note : le côté supérieur a la rainure longue).

(ETAPE 6)

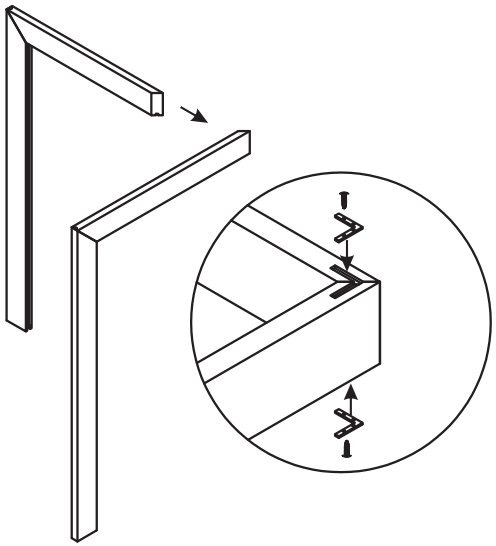

6. Tournez le cadre de 2 portes à un angle de 90 degrés, verrouillez l'angle dans la rainure d'angle retaillée.

(ETAPE 7)

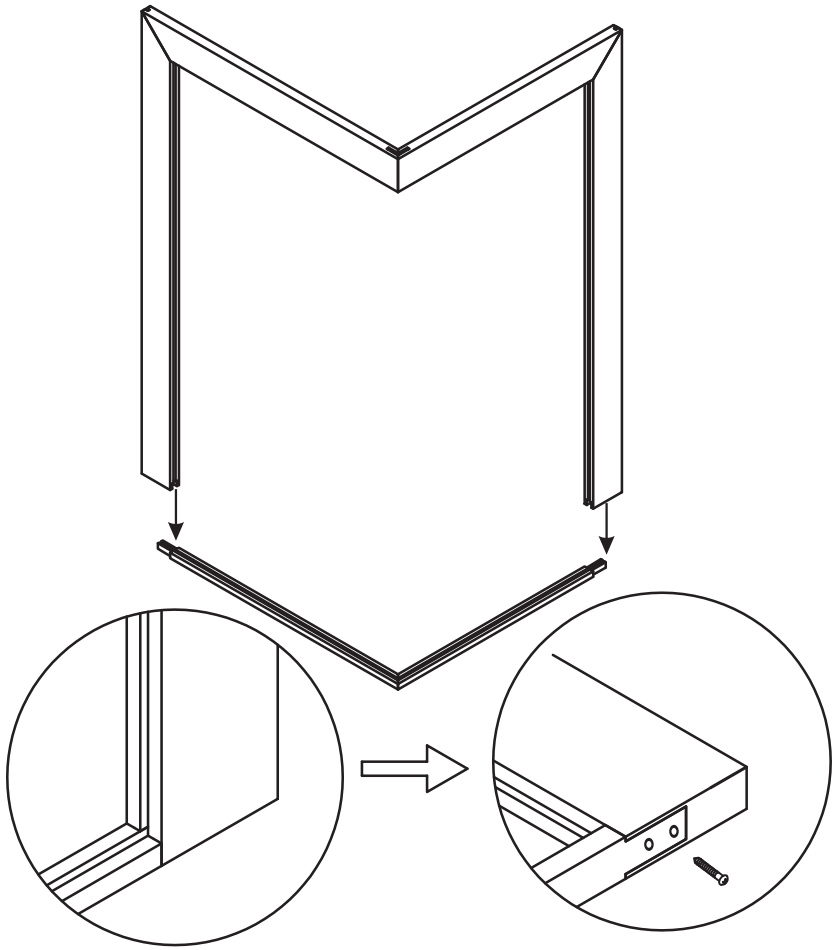

7. Soulever le cadre de la porte, l'insérer dans la rainure à l'horizontal (quelqu'un doit le tenir), les fixer avec la vis.

(ETAPE 8)

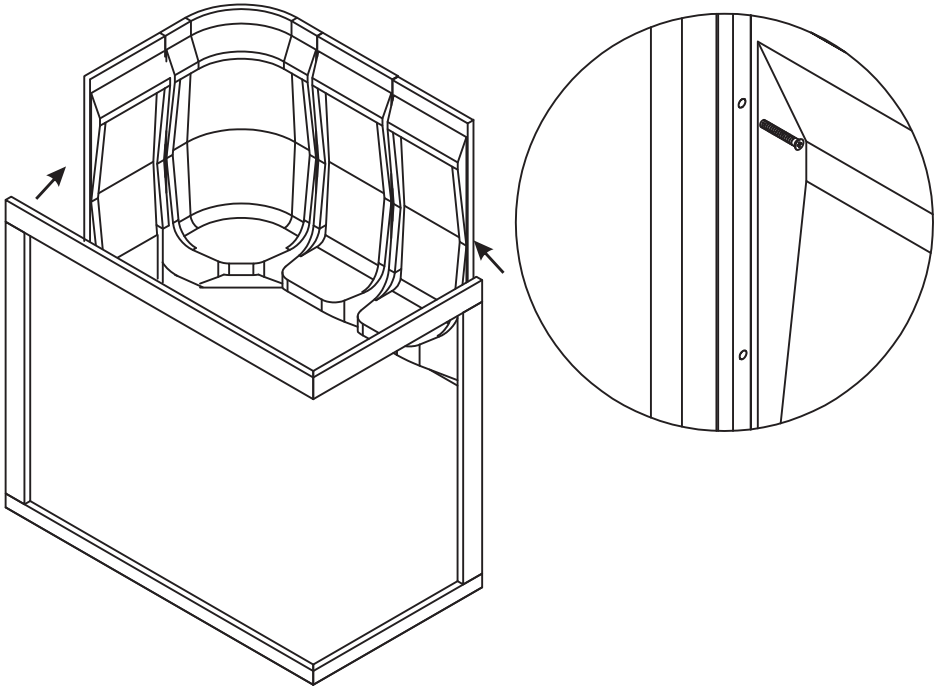

8. mettre le cadre de porte en position verticale dans la cabine et le verrouiller à l'aide de vis M8x50.

(ETAPE 9)

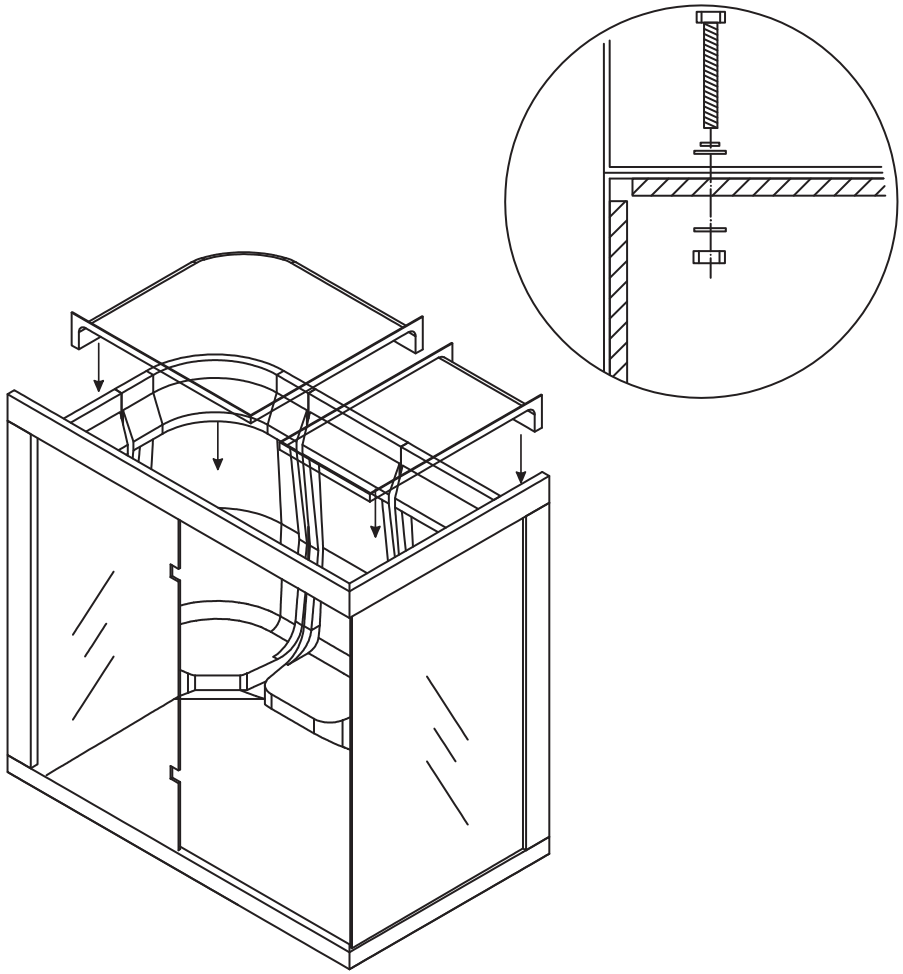

9. Fixez le toit avec le panneau des sièges avec des vis M6*75.

(ETAPE 10)

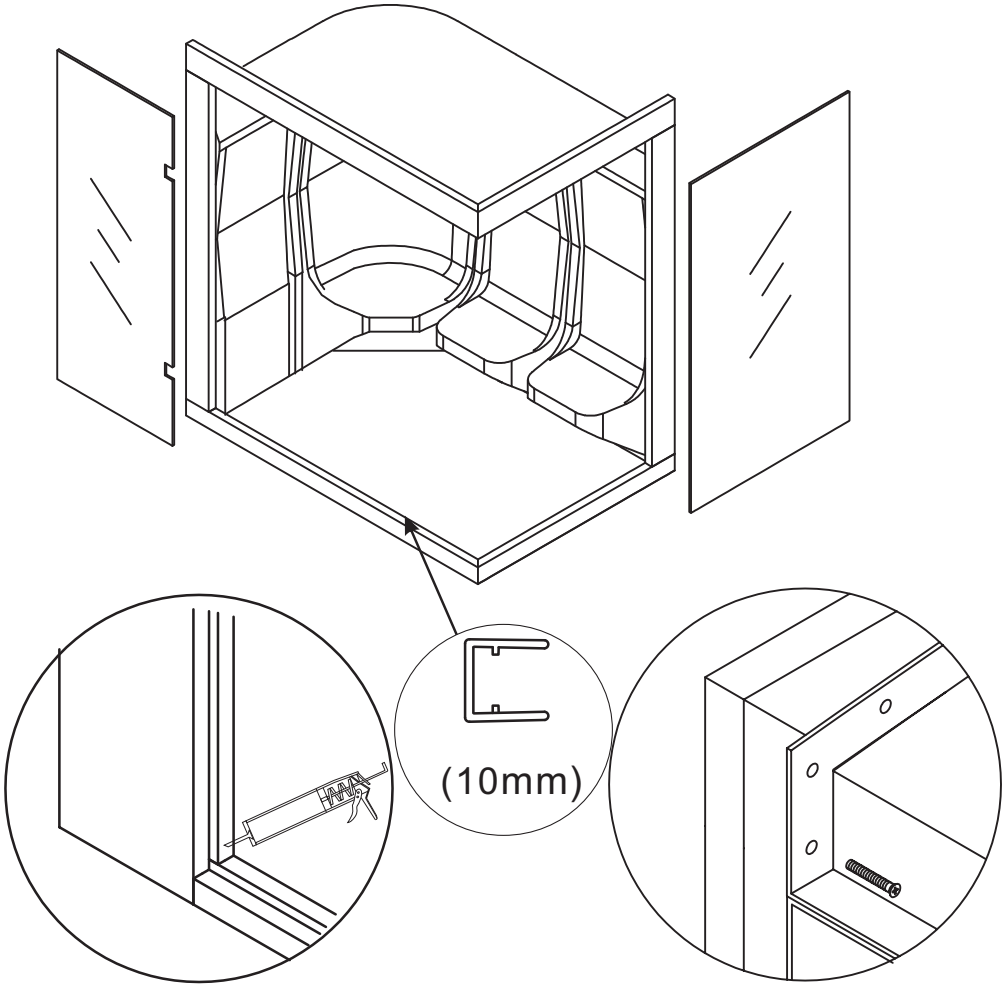

10. Desserrer d'abord la vis à l'arrière du cadre de la porte, puis insérer du joint de silicone dans la rainure, insérer la vitre en biais. Soulevez les lattes sur le dessus et poussez le verre dans la rainure installez le ruban adhésif sur le plus grand verre puis fixez la vis sur le dessus.

(ETAPE 11)

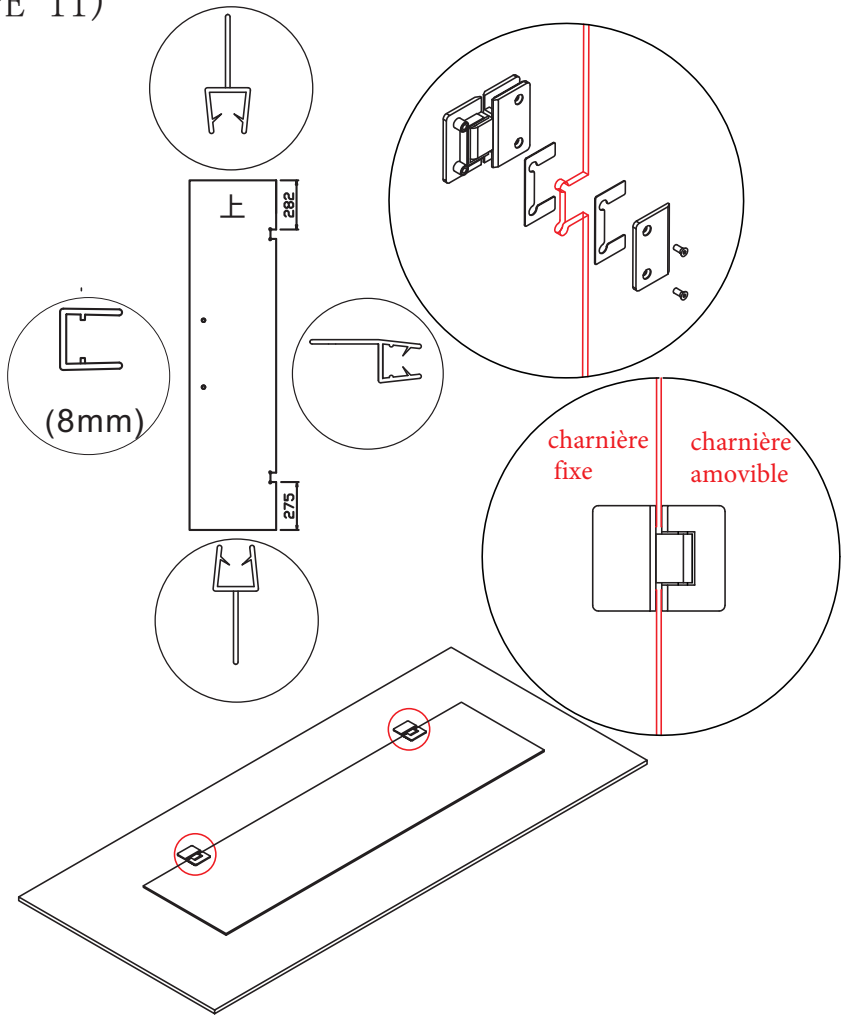

11.1. Assurez-vous que le scellant de silicone sur le verre soit solidifié.

11.2. Tournez 2 charnières à 90 degrés. Utilisez la clef hexagonale pour démonter la charnière, tenir les verres mobiles et mettre un intercalaire entre chaque charnière et le verre, puis verrouillez la charnière à l'aide des vis.

(ETAPE 12)

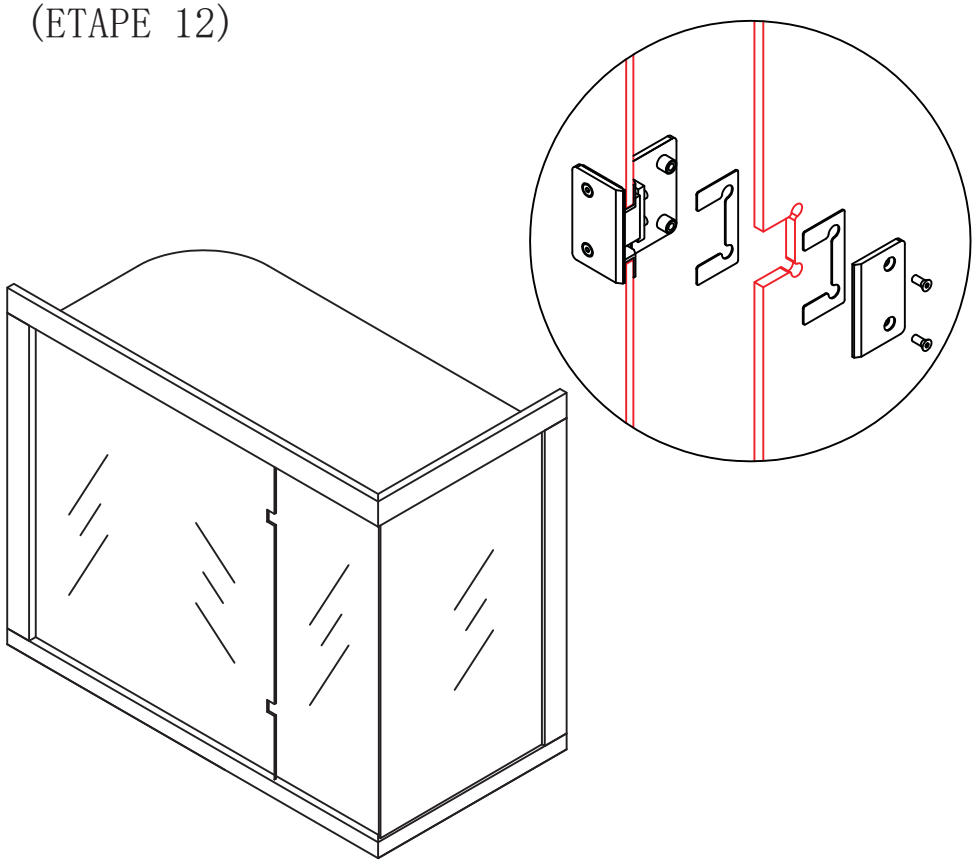

(ETAPE 13)

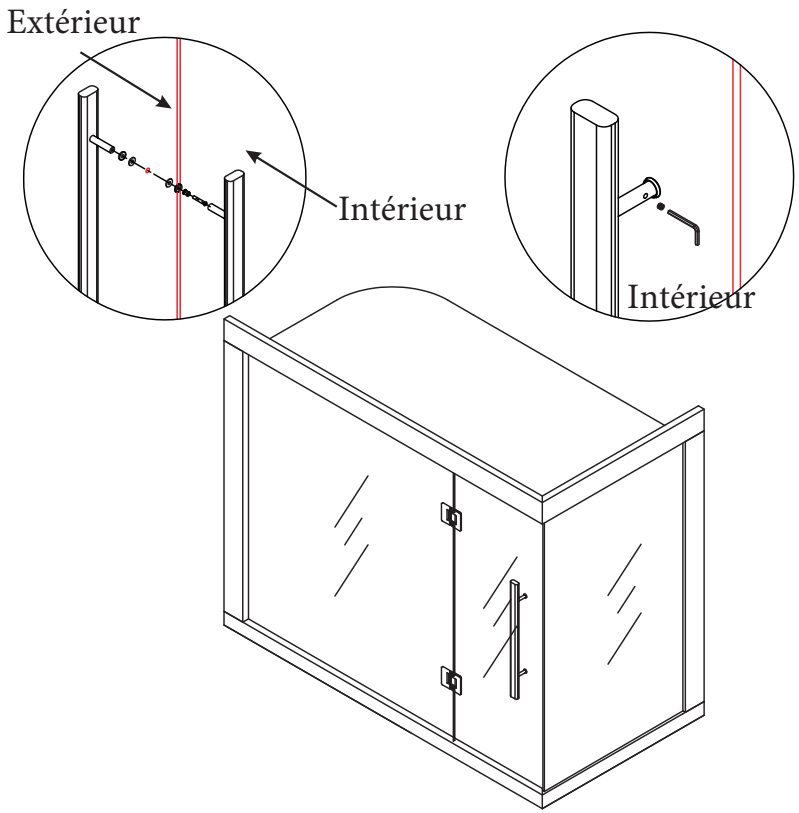

12. Mettre en place et faire raccorder le générateur de vapeur et le boitier électrique par un électricien professionnel. L'amenée électrique doit respecter la puissance du générateur de vapeur et est de la responsabilité de l'électricien

13. La finition a installé le verre mobile, installé la poignée en acier inoxydable sur le verre mobile, installé le couvercle en acier inoxydable sous la porte en verre mobile.

- Injecter un joint d'étanchéité (silicone) dans les espaces entre les portes, les panneaux de siège et le toit.
- Le hammam peut être utilisé après la fermeture complète des portes